JA全農杯チビリンピック全国小学生選抜サッカーIN 中国　兼　第19回中国ユースサッカーU―12ジョイフル大会

Aグループ	東伯	大社	SSS	勝点	得点	失点	得失点	順位
東伯		1 0－2 1－0 0－4 6	0 0－3 0－1 0－3 7	0	1	13	−12	3
大社	6 2－0 0－1 4－0 1		0 0－0 0－0 0－2 2	3	6	3	3	2
SSS	7 3－0 1－0 3－0 0	2 0－0 0－0 2－0 0		6	9	0	9	1

Bグループ	セイザン	オオタ	サンフレ	勝点	得点	失点	得失点	順位
セイザン		0 0－4 0－0 0－0 4	2 0－1 1－1 1－0 2	1	2	6	−4	3
オオタ	4 4－0 0－0 0－0 0		1 0－0 0－1 1－0 1	4	5	1	4	1
サンフレ	2 1－0 1－1 0－1 2	1 0－0 1－0 0－1 1		2	3	3	0	2

Cグループ	KFC	レノファ	玉島	勝点	得点	失点	得失点	順位
KFC		1 0－2 1－0 0－1 3	1 1－1 0－2 0－0 3	0	2	6	−4	3
レノファ	3 2－0 0－1 1－0 1		1 0－0 0－0 1－0 0	6	4	1	3	1
玉島	3 1－1 2－0 0－0 1	0 0－0 0－0 0－1 1		3	3	2	1	2

Dグループ	シーガル	石見	レスト	勝点	得点	失点	得失点	順位
シーガル		6 3－1 0－0 3－0 1	4 1－0 0－0 3－0 0	6	10	1	9	1
石見	1 1－3 0－0 0－3 6		1 0－2 1－0 0－1 3	0	2	9	−7	3
レスト	0 0－1 0－0 0－3 4	3 2－0 0－1 1－0 1		3	3	5	−2	2

>>>>　決勝トーナメント　>>>>

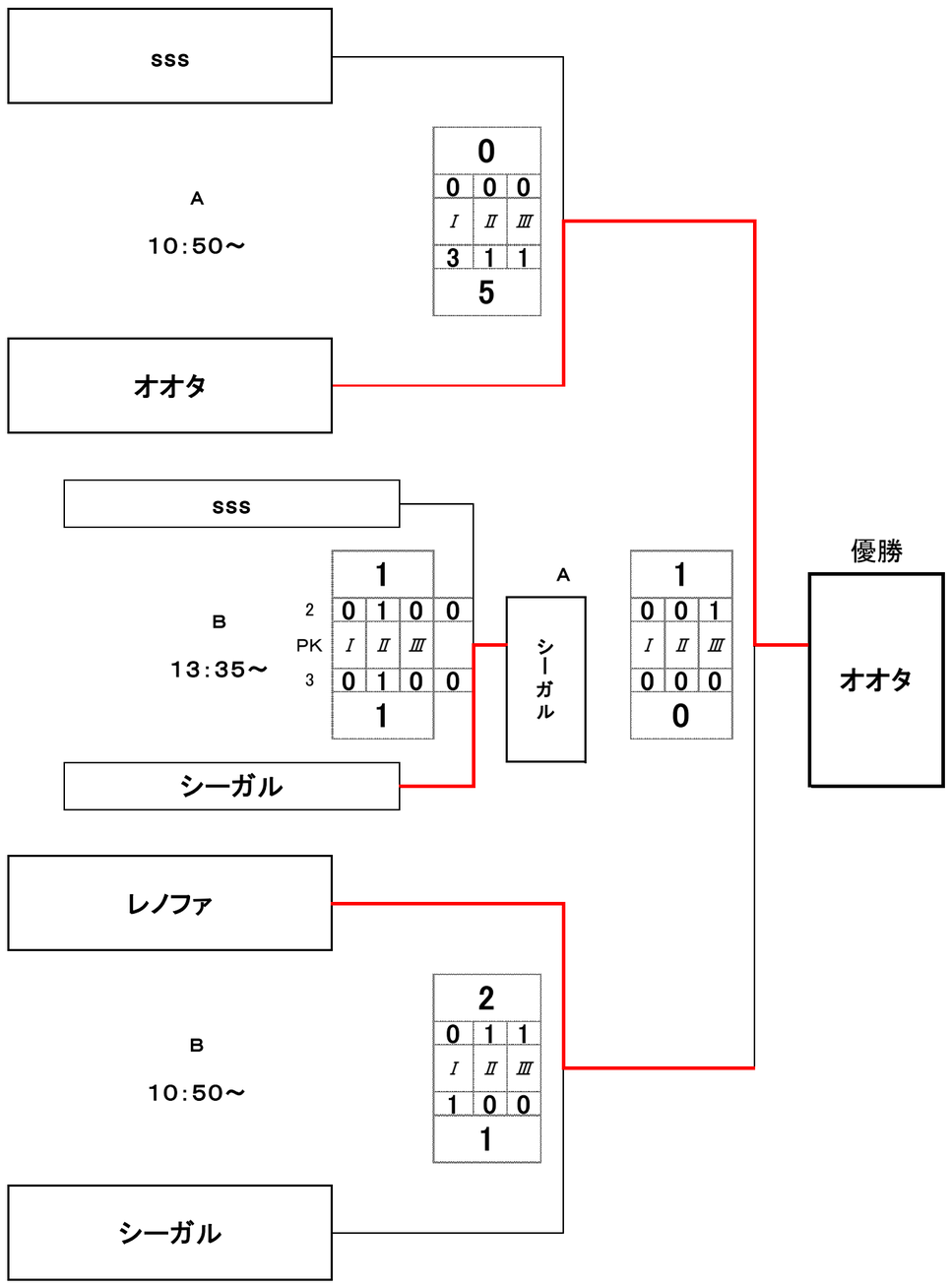

>>>>　フレンドリーマッチ　>>>>　リンク1

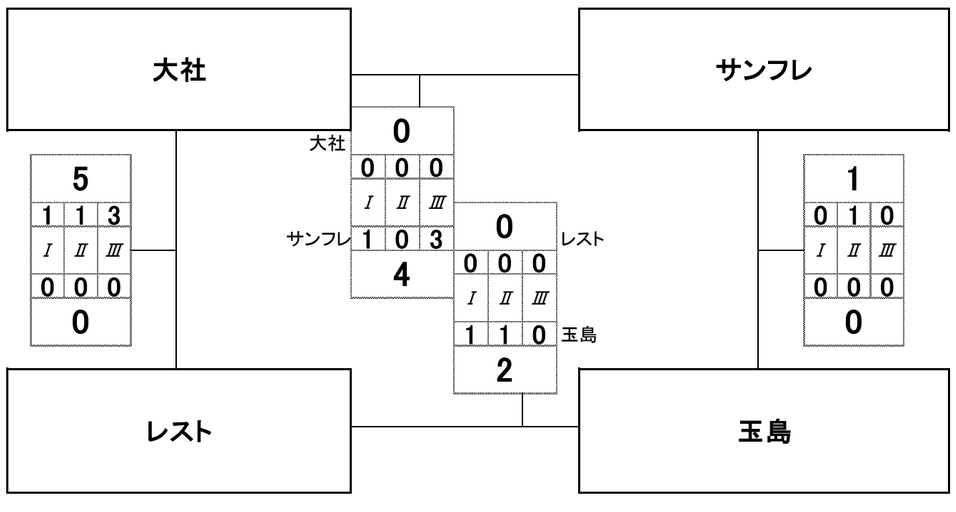
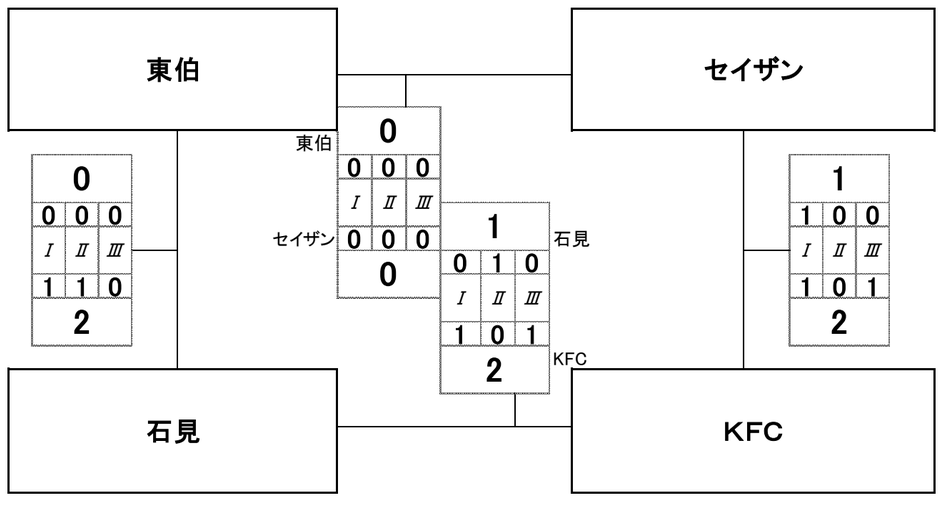
>>>>　フレンドリーマッチ　>>>>　リンク2